CHD (卧式)双轴型齿轮减速机

CHD 28 - 400 - 50

- 50：减速比1:50
- 400：电机功率400W
- 28：输出轴轴径 ϕ28
- CHD：卧式双轴型

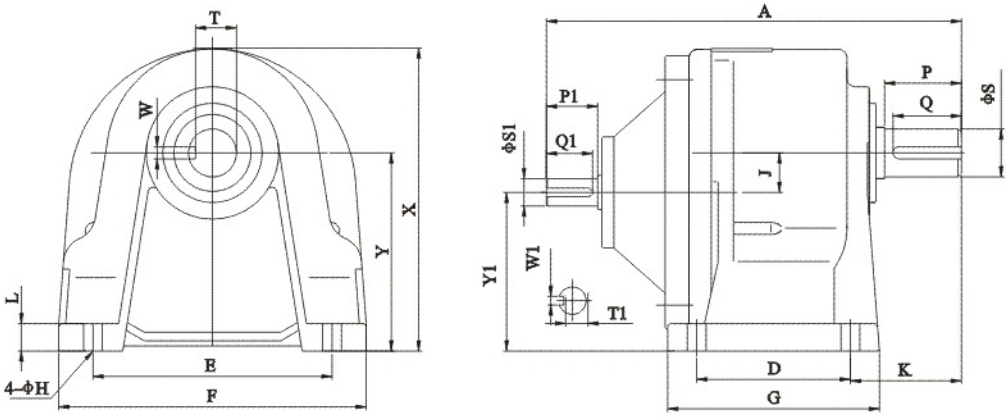

功 率	减速比	机型	A	D	E	F	G	H	L	J	K	X	Y	Y1	输出轴					输入轴				
															P	Q	S	T	W	P1	Q1	S1	T1	W1
100W	3-50	18	172	40	110	135	65	11	11	15.98	52	128	85	69	30	27	18	15	5	25	22	14	11.5	4
	60-200	22	204	65	130	158	93	12	12	17.66	60	153	97.5	80	40	35	22	18	7	25	22	14	11.5	4
200W	3-25	18	172	40	110	135	65	11	11	15.98	52	128	85	69	30	27	18	15	5	25	22	14	11.5	4
	30-100	22	204	65	130	158	93	12	12	17.66	60	153	97.5	80	40	35	22	18	7	25	22	14	11.5	4
	120-200	28	243	90	140	180	124	12	16	23.11	65	177	116	93	45	40	28	24	7	30	27	16	13	5
400W	3-25	22	204	65	130	158	93	12	12	17.66	60	153	97.5	80	40	35	22	18	7	25	22	14	11.5	4
	30-90	28	243	90	140	180	124	12	16	23.11	65	177	116	93	45	40	28	24	7	30	27	16	13	5
	100-200	32	302	130	170	213	160	13	20	30.22	76	204	138.5	108	55	50	32	27	10	30	27	19	16	5
750W	3-25	28	243	90	140	180	124	12	16	23.11	65	177	116	93	45	40	28	24	7	30	27	16	13	5
	30-100	32	302	130	170	213	160	13	20	30.22	76	204	138.5	108	55	50	32	27	10	30	27	19	16	5
	120-200	40	363	150	210	260	190	15	21	37.96	85	250	160	122	65	60	40	35	10	35	32	24	20	7
1500W	3-30	32	302	130	170	213	160	13	20	30.22	76	204	138.5	108	55	50	32	27	10	30	27	19	16	5
	40-100	40	363	150	210	260	190	15	21	37.96	85	250	160	122	65	60	40	35	10	35	32	24	20	7
	120-200	50	483	170	265	330	230	19	26	51	118	320	202	151	80	75	50	44.5	14	55	45	35	30	10
2200W	3-10	32	302	130	170	213	160	13	20	30.22	76	204	138.5	108	55	50	32	27	10	30	27	19	16	5
	15-60	40	363	150	210	260	190	15	21	37.96	85	250	160	122	65	60	40	35	10	35	32	24	20	7
	80-100	50	483	170	265	330	230	19	26	51	118	320	202	151	80	75	50	44.5	14	55	45	35	30	10
3700W	3-20	40	363	150	210	260	190	15	21	37.96	85	250	160	122	65	60	40	35	10	35	32	24	20	7
	25-60	50	483	170	265	330	230	19	26	51	118	320	202	151	80	75	50	44.5	14	55	45	35	30	10